Felülnézet

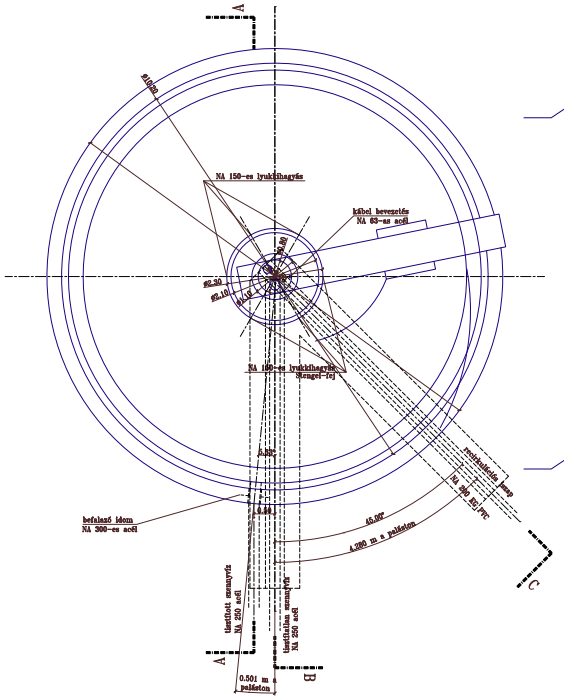

A–A metszet

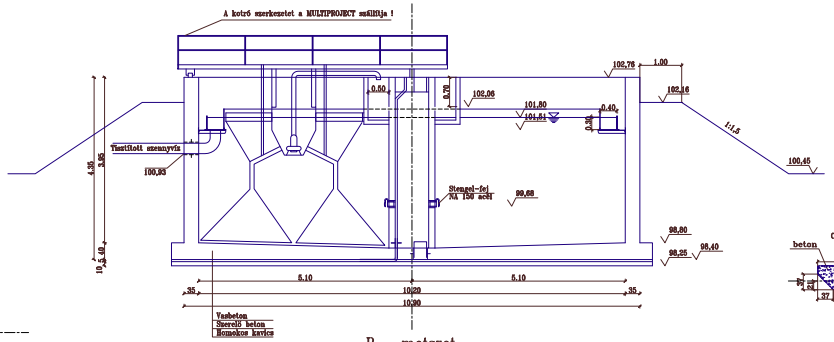

B – metszet

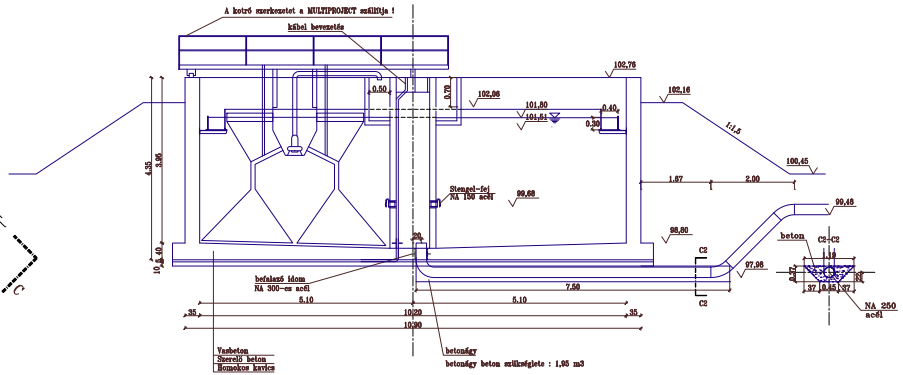

C – metszet

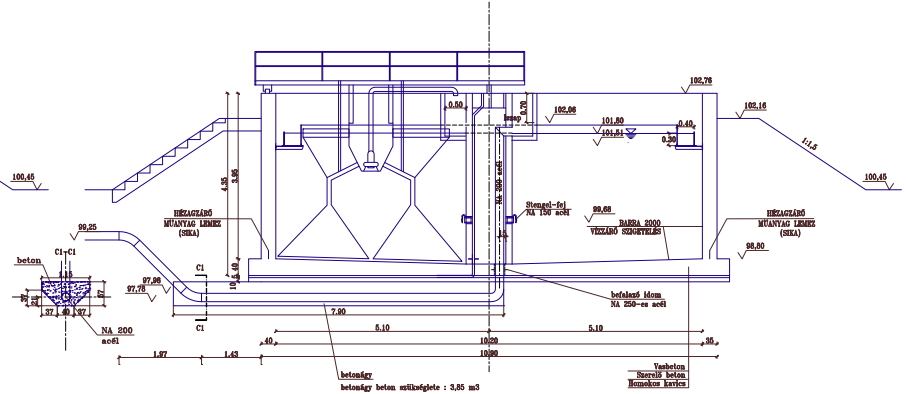

A műtárgy belső felülete Barra-2000 vakolattal bevonandó.

A magasságok a Balti Alapszíkra vonatkoznak.

MéR Bt. Nyíregyháza Szegély utca 28.	Megrendelő : Nyírvíz Kft.		
	Munka megnevezése : Nyírbogdány szennyvíztisztító telep átalakítás kiviteli terve		Kelt : 2003. 08.
	Rajz neve : Ülepítő medence általános terve		Méretarány : 1:50
			Tervszám : 6 / 2003
Ügyvezető : Mészáros József	Szerkesztő, rajzoló : Perecz	Vezető tervező : Mészáros József 1141 ÉMKH	Dátumszám : K – 10